Accesorios para Indicadores de nivel magnético
Flotadores para indicadores de nivel

VENTAJAS DEL EQUIPO

- ***Flotador con anillos de refuerzo para alta presión.***
- ***Ligeros y fáciles de instalar.***
- ***Reemplazo fácil y económico.***
- ***Compatibles con cualquier indicador.***

Materiales de Construcción:

Debido a la cantidad de variables que deben tomarse en cuenta para el correcto funcionamiento de los flotadores, Nevél los calcula y construye para cada caso específico tomando en cuenta los siguientes parámetros:

- Condiciones de operación del proceso:

- Producto
- Presión
- Temperatura
- Densidad de la sustancia a la temperatura de operación

- Diámetro de la pierna o cámara de nivel:

Con base en lo anterior se determina las dimensiones y materiales de construcción tales como:

Diámetro exterior
Longitud
Espesor de paredes
Refuerzos Internos
Material y posicón del magneto
Material del flotador y refuerzos si se requieren

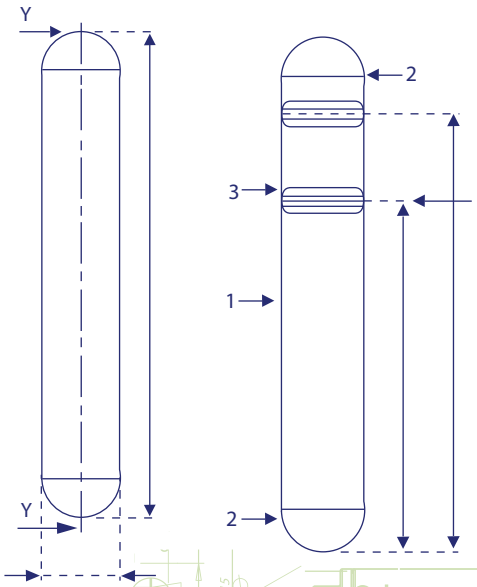

- ***Pruebas de fábrica:***
  - *Hidrostática*
  - *Hermeticidad*
  - *Línea de flotación*
- ***Documentos y garantía:***
  - *Certificado de pruebas en fábrica*
  - *Memoria de cálculo de flotación*
  - *Garantía por escrito de 24 meses*
  - *Dibujo dimensional*

N.º	PIEZA
1	Cuerpo de flotador
2	Tapa flotador
3	Núcleo Magnético

Accesorios para Indicadores de nivel magnético
Flotadores para indicadores de nivel

nevél

Opciones y valores para ordenar fllotadores para indicadores de nivel

CÓDIGO	DESCRIPCIÓN
F	Flotador
TAMAÑO DE LA CÁMARA	
2	2”
2.5	2 - 1/2”
3	3”
4	4”
0	Otro
CEDULA DE LA CÁMARA	
1	Cédula 10
4	Cédula 40
8	Cédula 80
16	Cédula 160
MATERIAL DE FLOTADOR	
SS	Acero inoxidable 316
PVC	Policloruro de vinilo
PPL	Polipropileno
AL	Aluminio
T	Titanio
O	Otro
GRAVEDAD ESPECIFICA	
1	1 g/cm³
09	0.900 g/cm³
08	0.800 g/cm³
07	0.700 g/cm³
06	0.600 g/cm³
05	0.500 g/cm³
04	0.400 g/cm³
03	0.300 g/cm³
02	0.200 g/cm³
01	0.100 g/cm³
PRESIÓN DE OPERACIÓN	
1	Hasta 15 kg/cm²
2	De 16 hasta 25 kg/cm²
3	De 26 hasta 50 kg/cm²
4	De 51 hasta 75 kg/cm²
5	De 76 hasta 100 kg/cm²
6	Mayor a 100 kg/cm²
TEMPERATURA DE OPERACIÓN	
1	Hasta 80ºC
2	De 81 hasta 150ºC
3	Mayor a 150ºC
RECUBRIMIENTO	
R	Especificar que recubrimiento en caso de que necesite, sino dejar vacío

F	2	4	T					MODELO
F	2	4	T	08	1	1	R	NUMERO DE PARTE