Accesorios para instrumentación
Válvulas de aguja

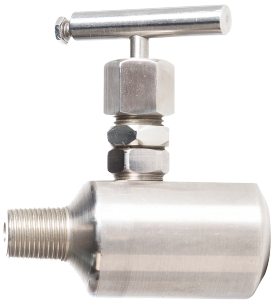

Las válvulas de aguja de NEVÉL están diseñadas para todo tipo de aplicaciones de control y medición de flujos en las instalaciones industriales, como la protección de instrumentos, muestreo, purga, etc.

Principalmente se emplean para el mantenimiento y calibración de instrumentos: manómetros, transmisores, interruptores de presión, purgas, muestreo y regulación de flujo.

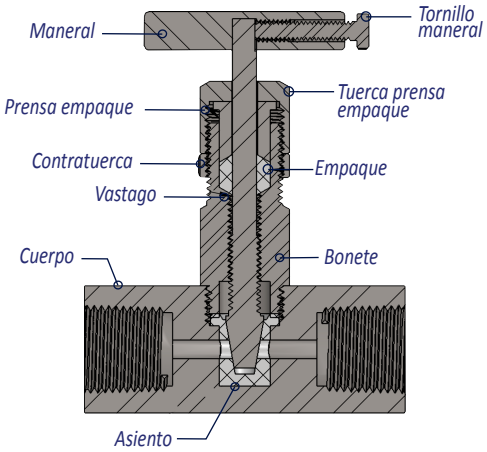

VENTAJAS DEL EQUIPO

- ***Maneral desmontable.***
- ***Construcción de válvulas de aguja especiales bajo especificaciones de material, diámetros de orificio, conexiones o condiciones de operación.***
- ***Variedad en tamaños y tipos de conexiones.***
- ***Operan con una presión de hasta 700 kg/cm² y una temperatura de 400 °C en ambientes corrosivos.***

Características generales

• Conexiones: de 1/8” a 3” NPT macho o hembra, bridadas y soldadas según se requiera.

• Cuerpo: maquinado de una pieza en tipos globo, paso recto, ángulo, multipuerto o con válvula de purga.

• Vástago: de cuerda externa que no está en contacto con el fluido garantizando el sello del empaque, la duración de la cuerda y la suavidad del cierre.

• Puntas: aguja fina, aguja no giratoria, aguja suave, bola fija (no giratoria).

• Bonete: dos tipos para 425 y 700 kg/cm². De cierre hermético metal a metal con el cuerpo, con contratuerca que evita el aflojamiento de la tuerca prensa empaque.

• Asiento: hermético, metal a metal o suave de PTFE o nylon.

• Empaques: PTFE, vitón, asbesto, asbesto grafitado, grafoil.

• Maneral: desmontable, construido del mismo material del cuerpo.

• Acabados: pulido industrial en aceros inoxidables, galvanizado en aceros al carbón, recubrimientos anticorrosivos especiales.

• Materiales: estándar -barra sólida de acero inoxidable tipo AISI 316- y opcionales -barras sólidas de aceros inoxidables, aceros al carbón, materiales norma NACE MR0175, PTFE, nylon, PVC, bronce, aluminio, HatelloyPTFE, alloy 20, monel, etc.

Tipo recto

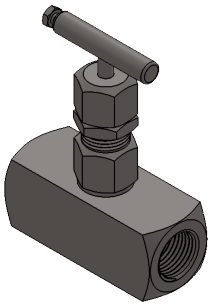

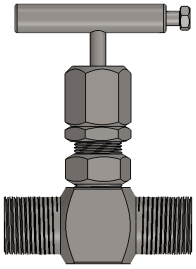

Tipo globo

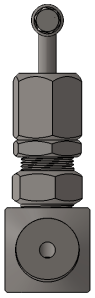

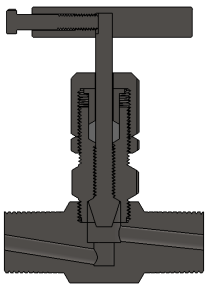

Accesorios para instrumentación
Válvulas de aguja

nevél

Opciones y valores para ordenar válvulas de aguja

CÓDIGO	DESCRIPCIÓN
PUNTA	
A	Aguja
B	Bola fija
N	Nylon
P	PTFE
F	Aguja fina
G	Aguja no giratoria
MATERIAL DEL VASTAGO	
SS	Acero inoxidable 316
MATERIAL DEL BONETE	
AC	Acero al carbón
S	Acero inoxidable 304
SS	Acero inoxidable 316
O	Otro (indicar)
MATERIAL DE CONTRATUERCA	
AC	Acero al carbón
S	Acero inoxidable 304
SS	Acero inoxidable 316
O	Otro (indicar)
EMPAQUES	
P	PTFE
V	Vitón
A	Asbesto
AG	Asbesto grafitado
G	Grafoil
O	Otro (indicador)
MATERIAL DE PRENSAEMPAQUES	
AC	Acero al carbón
S	Acero inoxidable 304
SS	Acero inoxidable 316
O	Otro (indicar)
MATERIAL DE TUERCA PRENSAEMPAQUES	
AC	Acero al carbón
S	Acero inoxidable 304
SS	Acero inoxidable 316
O	Otro (indicar)

A	SS	AC	AC	P	AC	AC

Accesorios para instrumentación
Válvulas de aguja

nevél

Opciones y valores para ordenar válvulas de aguja

CÓDIGO	DESCRIPCIÓN
MANERAL	
G	Tipo garrote
O	Otro (indicar)
MATERIAL DE MANERAL Y TORNILLO	
AC	Acero al carbón
S	Acero inoxidable 304
SS	Acero inoxidable 316
O	Otro (indicar)
ENTRADA	
M	Macho
H	Hembra
B	Bridada
O	Otro (indicar)
SALIDA	
M	Macho
H	Hembra
B	Bridada
O	Otra (indicar)
ACABADO	
EP	Recubrimiento epóxico color azul (sistema 6NRF 053 PEMEX 2006)
G	Galvanizado electrolítico a 25 micras
S	Sin acabado

G	AC	H	H	G

B	R	AC	4	MODELO

B	R	AC	4	AC	M	A	SS	AC	AC	P	AC	AC	G	AC	H	H	G	NUMERO DE PARTE

Accesorios para instrumentación
Válvulas de aguja

nevél

Opciones y valores para ordenar válvulas de aguja

CÓDIGO	DESCRIPCIÓN
BONETE	
V	para 700 kg/cm²
B	para 425 kg/cm²
TIPO DE CUERPO	
G	Globo
A	Ángulo
I	Multipuerto
R	Paso recto
B	Con purga
O	Otro (indicar)
MATERIAL DEL CUERPO	
AC	Acero al carbón
S	Acero inoxidable 304
SS	Acero inoxidable 316
O	Otro (indicar)
CONEXIÓN	
1	1/8”
2	1/4”
3	3/8”
4	1/2”
5	3/4”
6	1”
7	1 1/4”
8	1 1/2”
9	2”
10	2 1/2”
11	3”
MATERIAL DE CONEXIÓN	
AC	Acero al carbón
S	Acero inoxidable 304
SS	Acero inoxidable 316
O	Otro (indicar)
ASIENTO	
M	Metal metal
S	Suave de PTFE

B	R	AC	4	AC	M